RU7810800029346

ГРАДОСТРОИТЕЛЬНЫЙ ПЛАН ЗЕМЕЛЬНОГО УЧАСТКА

Комитет по градостр. и арх.
№ 240-3-1035/18
от 28.04.2018

по адресу:

Санкт-Петербург,
Лиговский проспект, дом 112, литера Е
78:31:0001524:12

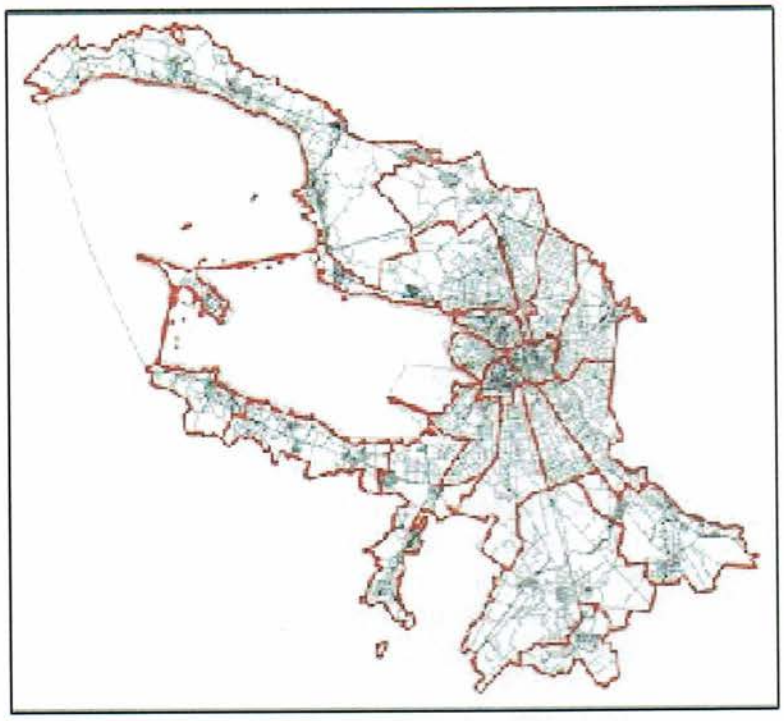

Санкт-Петербург

2018

ГРАДОСТРОИТЕЛЬНЫЙ ПЛАН ЗЕМЕЛЬНОГО УЧАСТКА

N	RU7810800029346

Градостроительный план земельного участка подготовлен на основании заявления

ООО "Инженерный корпус" (регистрационный номер 221-15048/18 от 04.04.2018)

(реквизиты заявления правообладателя земельного участка с указанием ф.и.о. заявителя - физического лица, либо реквизиты заявления и наименование заявителя - юридического лица о выдаче градостроительного плана земельного участка)

Местонахождение земельного участка:

Санкт-Петербург,

Центральный район, муниципальный округ Лиговка - Ямская

Описание границ земельного участка:

См. Приложение к градостроительному плану.

Кадастровый номер земельного участка (при наличии):

78:31:0001524:12

Площадь земельного участка:

[illegible]-12 кв. м

Информация о расположенных в границах земельного участка объектах капитального строительства

В границах земельного участка расположены объекты капитального строительства. Количество объектов 1 единиц(ы). Объекты отображаются на чертеже(ах) градостроительного плана под порядковыми номерами. Описание объектов капитального строительства приводится в подразделе 3.1 "Объекты капитального строительства" или подразделе 3.2 "Объекты, включенные в единый государственный реестр объектов культурного наследия (памятников истории и культуры) народов Российской Федерации" раздела 3.

Информация о границах зоны планируемого размещения объекта капитального строительства в соответствии с утвержденным проектом планировки территории (при наличии)

Проект планировки территории не утвержден.

Обозначение (номер) характерной точки	Перечень координат характерных точек в системе координат, используемой для ведения Единого государственного реестра недвижимости	
	X	Y
-	-	-

Реквизиты проекта планировки территории и (или) проекта межевания территории в случае, если земельный участок расположен в границах территории, в отношении которой утверждены проект планировки территории и (или) проект межевания территории

Проект планировки территории не утвержден.

(указывается в случае, если земельный участок расположен в границах территории в отношении которой утверждены проект планировки территории и (или) проект межевания территории)

Градостроительный план подготовлен

Комитетом по градостроительству и архитектуре,
Председатель Комитета -
главный архитектор
Санкт-Петербурга В.А.Григорьев

М.П. _____ / В.А.Григорьев /

(подпись) (расшифровка подписи)

Дата выдачи 28.04.2018
(ДД.ММ.ГГГГ)

1. Чертеж градостроительного плана земельного участка

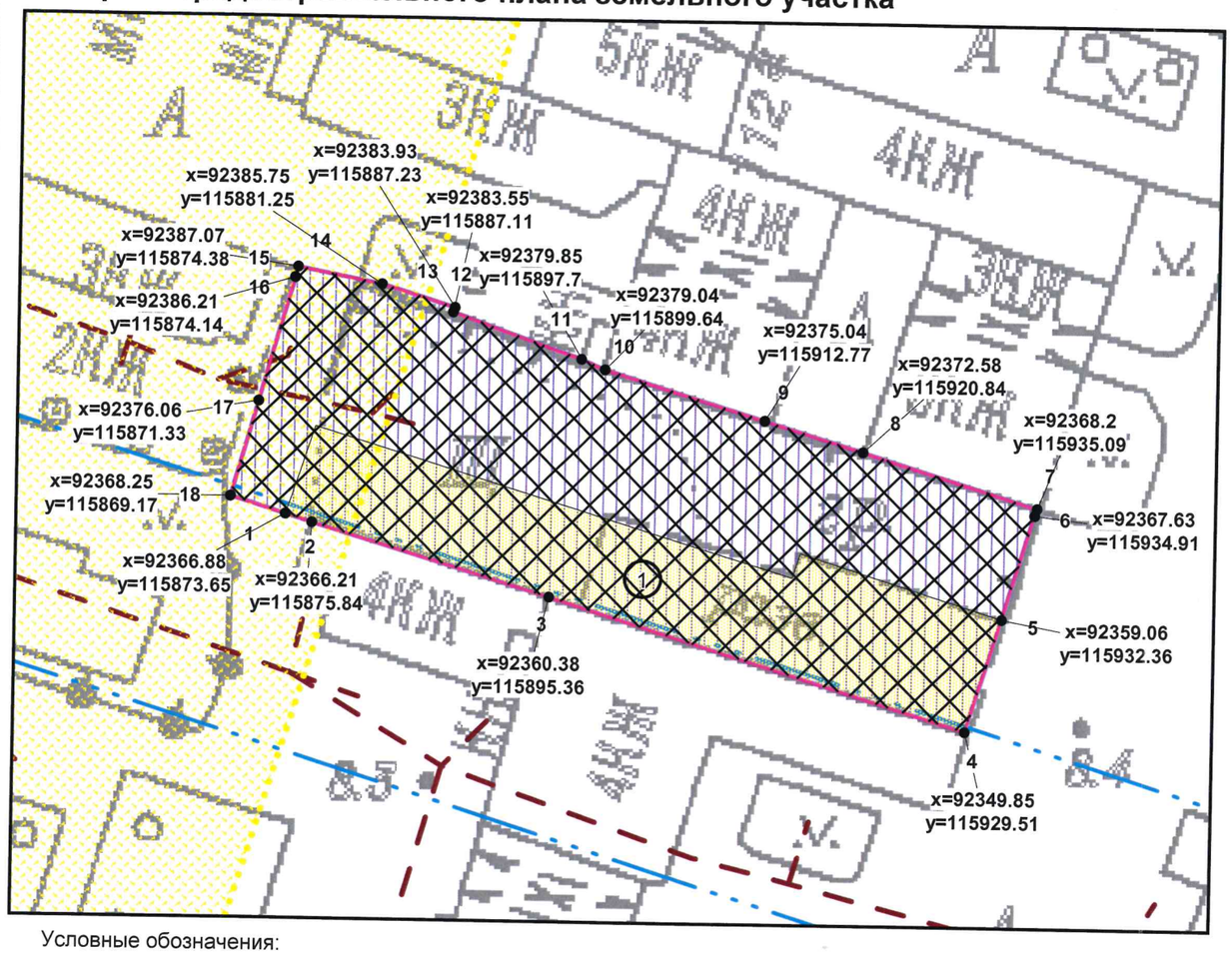

Условные обозначения:

- границы земельного участка с кадастровым номером 78:31:0001524:12
- границы, в пределах которых разрешается строительство объектов капитального строительства (при условии обеспечения права прохода или снятия данного обременения, при выполнении требований к отступам стен зданий, строений, сооружений от границ земельного участка и выполнении требований режима использования земель в границах единой зоны регулирования застройки и хозяйственной деятельности в исторически сложившихся центральных районах Санкт-Петербурга ОЗРЗ-2(31)
- (1) - объект незавершенного строительства в границах участка
- канализационная сеть

Элементы исторической планировочной структуры:

- историческое межевание
- зона археологического надзора (ЗА 2)

На весь земельный участок распространяется единая зона регулирования застройки и хозяйственной деятельности в исторически сложившихся центральных районах Санкт-Петербурга ОЗРЗ-2(31)

Чертеж градостроительного плана земельного участка разработан на топографической основе, выполненной "Трест ГРИИ" в 2011 году, М 1:2000

- смежный земельный участок, прошедший государственный кадастровый учет

78:31:0001524:16 - кадастровый номер смежного земельного участка

В границах земельного участка могут находиться зарегистрированные в государственном кадастре недвижимости объекты капитального строительства без описания их границ и объекты капитального строительства, не учтенные в государственном кадастре недвижимости на дату подготовки градостроительного плана земельного участка.
В границах земельного участка могут находиться зоны с особыми условиями использования, не учтенные в государственном кадастре недвижимости на дату подготовки градостроительного плана земельного участка.

Изм.	Кол.уч.	Лист	№ док.	Подпись	Дата	RU7810800029346			
						Санкт-Петербург, Лиговский проспект, дом 112, литера Е			
Спец.ОГП		Волович Н.Е.			16.04.2018	Градостроительный план земельного участка	Стадия	Лист	Листов
								1	1
						Чертеж градостроительного плана М1:500	Комитет по градостроительству и архитектуре		

2. Информация о градостроительном регламенте либо требованиях к назначению, параметрам и размещению объекта капитального строительства на земельном участке, на который действие градостроительного регламента не распространяется или для которого градостроительный регламент не устанавливается

Земельный участок расположен в территориальной зоне Т3ЖД3 - многофункциональная зона среднеэтажных и многоэтажных многоквартирных жилых домов, объектов общественно-деловой застройки, расположенных на территории исторически сложившихся районов Санкт-Петербурга (за исключением исторической застройки пригородов) с включением объектов инженерной инфраструктуры и в границах объединенной зоны охраны объектов культурного наследия.

Установлен градостроительный регламент (градостроительные регламенты применяются к правоотношениям, возникшим после вступления их в силу).

Размещение объектов основных и условно разрешенных видов использования, в отношении которых устанавливаются санитарно-защитные зоны, допускается в соответствии с санитарно-эпидемиологическими правилами и нормативами.

Строительство и реконструкция объектов капитального строительства в случаях, предусмотренных законодательством Российской Федерации о социальной защите инвалидов, без приспособления указанных объектов для беспрепятственного доступа к ним инвалидов и использования их инвалидами не допускаются, независимо от того, к какому виду разрешенного использования относятся такие объекты.

Жилые дома могут размещаться на земельных участках с видами разрешенного использования «малоэтажная многоквартирная жилая застройка» (код 2.1.1), «среднеэтажная жилая застройка» (код 2.5), «многоэтажная жилая застройка (высотная застройка)» (код 2.6) при возможности их обеспечения объектами социальной, инженерной и транспортной инфраструктуры.

Размещение объектов нежилого назначения во встроенных, пристроенных и встроенно-пристроенных помещениях многоквартирного дома осуществляется в соответствии с видами разрешенного использования, предусмотренными кодами 2.7.1, 3.2, 3.3, 3.4.1, 3.5.1, 3.6, 3.8, 4.1, 4.4, 4.5, 4.6, 4.7 и 5.1, и допускается только в случае, если указанные объекты имеют обособленные вход для посетителей, подъезд и места для стоянки (размещения) индивидуального автотранспорта и при условии соблюдения строительных, экологических, санитарно-гигиенических, противопожарных и иных правил, нормативов.

При этом общая площадь встроенных, пристроенных и встроенно-пристроенных помещений малоэтажного многоквартирного дома, занимаемых объектами нежилого назначения, за исключением индивидуальных гаражей, не может превышать 15% от общей площади помещений соответствующих малоэтажных многоквартирных домов, относящихся к виду разрешенного использования «малоэтажная многоквартирная жилая застройка» (код 2.1.1).

Общая площадь встроенных, пристроенных и встроенно-пристроенных помещений многоквартирного дома, занимаемых объектами нежилого назначения, за исключением подземных гаражей и автостоянок, не может превышать 20% от общей площади помещений соответствующих многоквартирных домов, относящихся к виду разрешенного использования «среднеэтажная жилая застройка» (код 2.5).

Общая площадь встроенных, пристроенных и встроенно-пристроенных помещений многоквартирного дома, занимаемых объектами нежилого назначения, за исключением подземных гаражей и наземных автостоянок, не может превышать 15% от общей площади соответствующих многоквартирных домов, относящихся к виду разрешенного использования «многоэтажная жилая застройка (высотная застройка)» (код 2.6).

Помещения при квартирах или индивидуальных жилых домах, рассчитанные на индивидуальную трудовую деятельность, допускаются при соблюдении действующих нормативов.

Гостиницы, в которых более 10% номеров/апартаментов имеют зоны, предназначенные для приготовления пищи, соответствующие СП 54.13330.2011 «Здания

жилые многоквартирные», размещаются на земельных участках также при возможности их обеспечения объектами социальной, инженерной и транспортной инфраструктуры и размещаются в границах соответствующих территориальных зон, градостроительными регламентами которых предусмотрен вид разрешенного использования «гостиничное обслуживание» (код 4.7), в соответствии с требованиями, установленными настоящими Правилами к размещению объектов, относящихся соответственно к видам разрешенного использования «малоэтажная многоквартирная жилая застройка» (код 2.1.1), «среднеэтажная жилая застройка» (код 2.5), «многоэтажная жилая застройка (высотная застройка)» (код 2.6), а также иными требованиями к размещению объектов жилой застройки в соответствии с действующим законодательством.

Размещение объектов капитального строительства в сфере жилищного строительства осуществляется при наличии решения о согласовании архитектурно-градостроительного облика объекта, предоставленного в порядке, установленном законом Санкт-Петербурга.

Вестибюли метрополитена и киоски вентиляционных шахт метрополитена, а также диспетчерские (конечные) станции и отстойно-разворотные кольца пассажирского транспорта могут располагаться в любой территориальной зоне при условии соблюдения требований действующего законодательства к размещению таких объектов; включение видов разрешенного использования «железнодорожный транспорт» (код 7.1) и «автомобильный транспорт» (код 7.2) соответственно в градостроительный регламент соответствующей территориальной зоны не требуется.

В случае если земельный участок и объект капитального строительства расположены в границах зон с особыми условиями использования территорий, правовой режим использования и застройки указанного земельного участка определяется градостроительными регламентами и совокупностью ограничений, установленных в соответствии с законодательством Российской Федерации.

Значения параметров, установленные Режимами использования земель в границах объединенных зон охраны объектов культурного наследия, расположенных на территории Санкт-Петербурга поглощают значения параметров, установленные градостроительным регламентом.

Если установленные в порядке, предусмотренном действующим законодательством, ограничения относятся к одному и тому же параметру (требованию) применению подлежат более строгие ограничения.

Земельные участки или объекты капитального строительства, виды разрешенного использования, предельные (минимальные и (или) максимальные) размеры и предельные параметры которых не соответствуют градостроительному регламенту, могут использоваться без установления срока приведения их в соответствие с градостроительным регламентом, за исключением случаев, если использование таких земельных участков и объектов капитального строительства опасно для жизни или здоровья человека, для окружающей среды, объектов культурного наследия.

Реконструкция указанных в предыдущем абзаце объектов капитального строительства может осуществляться только путем приведения таких объектов в соответствие с градостроительным регламентом или путем уменьшения их несоответствия предельным параметрам разрешенного строительства, реконструкции. Изменение видов разрешенного использования указанных земельных участков и объектов капитального строительства может осуществляться путем приведения их в соответствие с видами разрешенного использования земельных участков и объектов капитального строительства, установленными градостроительным регламентом.

Строительство и реконструкция индивидуальных жилых домов и жилых дачных домов, расположенных на земельных участках, образованных до вступления в силу настоящих Правил, в границах территориальных зон с кодовыми обозначениями Т1Ж1, Т1Ж2-1, Т1Ж2-2, Т2Ж1, ТС1, ТР3-2, в отношении которых осуществлен государственный кадастровый учет и (или) зарегистрировано в установленном законом порядке право собственности на объекты недвижимости, и предельные размеры которых не соответствуют предельным размерам земельных участков, указанным в градостроительных регламентах данных территориальных

зон, может осуществляться без приведения в соответствие с градостроительными регламентами указанных территориальных зон в части предельных размеров земельных участков.

В границах объединенных зон охраны объектов культурного наследия, расположенных на территории Санкт-Петербурга, не допускается размещение объектов капитального строительства, если это противоречит требованиям, установленным Режимами использования земель в границах объединенных зон охраны объектов культурного наследия, расположенных на территории Санкт-Петербурга.

Соответствие размещаемого объекта требованиям Режимов использования земель в границах объединенных зон охраны объектов культурного наследия, расположенных на территории Санкт-Петербурга, определяется уполномоченным государственным органом охраны объектов культурного наследия при выдаче заключения.

В случае если проекты планировки территории, а равно проекты планировки с проектами межевания территории в границах объединенных зон охраны объектов культурного наследия, расположенных на территории Санкт-Петербурга, утвержденные до вступления в силу Правил, противоречат установленным в Правилах предельным параметрам разрешенного строительства, реконструкции объектов капитального строительства, в отношении которых Законом о зонах охраны установлены требования к градостроительным регламентам, и (или) режимам использования земель в границах территорий указанных зон, применяются Правила.

В случае если проекты планировки территории, а равно проекты планировки спроектами межевания территории в границах объединенных зон охраны объектов культурного наследия, расположенных на территории Санкт-Петербурга, утвержденные до вступления в силу Правил, соответствуют установленным в Правилах предельным параметрам разрешенного строительства, реконструкции объектов капитального строительства, в отношении которых Законом о зонах охраны установлены требования к градостроительным регламентам, а также режимам использования земель в границах территорий указанных зон, указанные проекты планировки территории, а равно проекты планировки с проектами межевания территории применяются в соответствии с пунктом 4.5 Приложения 1 к Правилам.

При этом в случае несоответствия проектов планировки территории, а равно проектов планировки с проектами межевания, указанных в предыдущем абзаце, Правилам в части видов разрешенного использования земельных участков и объектов капитального строительства, предельных размеров земельных участков, предельных параметров разрешенного строительства, реконструкции объектов капитального строительства, установленных в Правилах, в отношении которых Законом о зонах охраны не установлены требования к градостроительным регламентам, указанные проекты планировки территории, а равно проекты планировки с проектами межевания территории применяются в соответствии с пунктом 4.5 Приложения 1 к Правилам.

Утвержденные до вступления в силу Правил проекты планировки территории, а равно проекты планировки с проектами межевания территории в границах территорий, в которых предусматривается осуществление деятельности по комплексному и устойчивому развитию территории подлежат приведению в соответствие с Правилами.

2.1. Реквизиты акта органа государственной власти субъекта Российской Федерации, органа местного самоуправления, содержащего градостроительный регламент либо реквизиты акта федерального органа государственной власти, органа государственной власти субъекта Российской Федерации, органа местного самоуправления, иной организации, определяющего в соответствии с федеральными законами порядок использования земельного участка, на который действие градостроительного регламента не распространяется или для которого градостроительный регламент не устанавливается

Постановление Правительства Санкт-Петербурга от 21.06.2016 № 524 «О правилах землепользования и застройки Санкт-Петербурга» в редакции Постановления Правительства

Санкт-Петербурга от 04.07.2017 № 550 (далее - Правила).

2.2. Информация о видах разрешенного использования земельного участка

Код	*Вид использования*
ОСНОВНЫЕ ВИДЫ РАЗРЕШЕННОГО ИСПОЛЬЗОВАНИЯ ЗЕМЕЛЬНОГО УЧАСТКА	
2.5	Среднеэтажная жилая застройка
2.6	Многоэтажная жилая застройка (высотная застройка)
2.7.1	Объекты гаражного назначения(*)
3.1	Коммунальное обслуживание
3.2	Социальное обслуживание(*) (**)
3.3	Бытовое обслуживание(*) (**)
3.4.1	Амбулаторно-поликлиническое обслуживание(*)
3.5.1	Дошкольное, начальное и среднее общее образование
3.5.2	Среднее и высшее профессиональное образование(*) (**)
3.6	Культурное развитие(*) (**)
3.7	Религиозное использование(*) (**)
3.8	Общественное управление
3.9	Обеспечение научной деятельности
3.10.1	Амбулаторное ветеринарное обслуживание(*) (**)
4.1	Деловое управление(**)
4.3	Рынки(*) (**)
4.4	Магазины(*)
4.5	Банковская и страховая деятельность(*) (**)
4.6	Общественное питание(*) (**)
4.7	Гостиничное обслуживание(*)
5.1	Спорт(**)
6.8	Связь(*) (**)
8.3	Обеспечение внутреннего правопорядка
12.0	Земельные участки (территории) общего пользования
УСЛОВНО РАЗРЕШЕННЫЕ ВИДЫ ИСПОЛЬЗОВАНИЯ ЗЕМЕЛЬНОГО УЧАСТКА	
7.2	Автомобильный транспорт(*)
4.9.1	Объекты придорожного сервиса(*)
3.4.2	Стационарное медицинское обслуживание(*)

В соответствии с заявлением на земельном участке планируется строительство здания гаража с автомойкой.

(*) могут размещаться только на земельных участках, примыкающих к красным линиям и (или) улицам, дорогам, площадям, проездам, набережным, бульварам, за исключением внутриквартальных проездов, при отсутствии норм законодательства, запрещающих их размещение.
(**) относятся к основным видам разрешенного использования при условии, что общая площадь объектов указанных видов использования на соответствующих земельных участках не превышает 5000 квадратных метров. В случае если общая площадь объектов указанных видов использования на соответствующих земельных участках превышает 5000 квадратных метров, то вид разрешенного использования относится к условно разрешенным видам использования.

Использование земельного участка и (или) объекта капитального строительства

с условно разрешенным видом использования допускается после предоставления разрешения на условно разрешенный вид использования земельного участка или объекта капитального строительства в порядке, предусмотренном статьей 39 Градостроительного кодекса Российской Федерации, с учетом законодательства Санкт-Петербурга.

Часть площади земельного участка, занимаемая объектами с условно разрешенными видами использования, а также относящимся к ним озеленением, местами для стоянки (размещения) индивидуального автотранспорта, иными необходимыми в соответствии с действующим законодательством элементами инженерно-технического обеспечения и благоустройства, не должна превышать 50% от общей площади соответствующего земельного участка.

Суммарная площадь частей земельных участков, занимаемых объектами с условно разрешенными видами использования, не должна превышать 50% от общей площади соответствующей территориальной зоны.

В случае если на земельном участке размещаются объекты капитального строительства с условно разрешенным и основным видами разрешенного использования, расчет предельных параметров разрешенного строительства, реконструкции объектов капитального строительства для объекта капитального строительства с основным видом разрешенного использования осуществляется применительно к части земельного участка, занимаемой таким объектом капитального строительства.

ВСПОМОГАТЕЛЬНЫЕ ВИДЫ РАЗРЕШЕННОГО ИСПОЛЬЗОВАНИЯ ЗЕМЕЛЬНОГО УЧАСТКА:

1. Дополнительно по отношению к основным видам разрешенного использования и условно разрешенным видам использования земельных участков и объектов капитального строительства, и только совместно с ними, могут применяться вспомогательные виды разрешенного использования из числа видов разрешенного использования, установленных градостроительным регламентом соответствующей территориальной зоны (за исключением видов разрешенного использования, предусмотренных кодами 2.1, 2.1.1, 2.2, 2.3, 2.5, 2.6), при соблюдении следующих условий:

1.1. объекты вспомогательных видов разрешенного использования связаны, в том числе технологически, с объектами основных и(или) условно разрешенных видов использования и обеспечивают использование объектов основных и(или) условно разрешенных видов использования;

1.2. суммарная доля площади зданий, строений и сооружений (помещений), занимаемых объектами вспомогательных видов разрешенного использования, расположенных на одном земельном участке, не должна превышать 30% общей площади зданий, строений и сооружений на данном земельном участке, включая подземную часть, за исключением случая, предусмотренного пунктом 2 настоящего раздела;

1.3. часть площади земельного участка, занимаемая объектами вспомогательных видов разрешенного использования, не должна превышать 25% общей площади соответствующего земельного участка, а также относящимся к ним озеленением, местами для стоянки (размещения) индивидуального автотранспорта, иными необходимыми в соответствии с действующим законодательством элементами инженерно-технического обеспечения и благоустройства, за исключением случая, предусмотренного пунктом 2 настоящего раздела.

Для видов объектов, относящихся к виду разрешенного использования «спорт» (код 5.1), указанный показатель не должен превышать 10% от общей площади земельного участка.

1.4. соблюдение строительных, экологических, санитарно-гигиенических, противопожарных и иных правил, нормативов.

2. В границах территориальных зон Т1Ж1, Т1Ж2-1, Т1Ж2-2 для видов разрешенного использования «для индивидуального жилищного строительства» (код 2.1) и «ведение дачного хозяйства» (код 13.3) вспомогательные виды разрешенного использования из числа установленных градостроительными регламентами видов разрешенного использования могут

применяться при соблюдении следующих условий:
2.1. суммарная доля площади зданий, строений и сооружений (помещений), занимаемых объектами вспомогательных видов разрешенного использования, расположенных на одном земельном участке, не должна превышать 40% общей площади зданий, строений и сооружений на данном земельном участке, включая подземную часть;
2.2. часть площади земельного участка, занимаемая объектами вспомогательных видов разрешенного использования, не должна превышать 35% общей площади соответствующего земельного участка, а также относящимся к ним озеленением, местами для стоянки (размещения) индивидуального автотранспорта, иными необходимыми в соответствии с действующим законодательством элементами инженерно-технического обеспечения и благоустройства.

3. Соблюдение условий, предусмотренных пунктами 1 и 2 настоящего раздела, в случае размещения объектов основных и(или) условно разрешенных видов использования одновременно с вспомогательными видами разрешенного использования должно быть подтверждено в составе проектной документации.
Соблюдение условий, предусмотренных пунктами 1 и 2 настоящего раздела, в иных случаях обеспечивается лицом, осуществляющим строительство.

2.3. Предельные (минимальные и (или) максимальные) размеры земельного участка и предельные параметры разрешенного строительства, реконструкции объекта капитального строительства, установленные градостроительным регламентом для территориальной зоны, в которой расположен земельный участок:

Предельные (минимальные и (или) максимальные) размеры земельных участков, в том числе их площадь			Минимальные отступы от границ земельного участка в целях определения мест допустимого размещения зданий, строений, сооружений, за пределами которых запрещено строительство зданий, строений, сооружений	Предельное количество этажей и (или) предельная высота зданий, строений, сооружений	Максимальный процент застройки в границах земельного участка, определяемый как отношение суммарной площади земельного участка, которая может быть застроена, ко всей площади земельного участка	Требования к архитектурным решениям объектов капитального строительства, расположенным в границах территории исторического поселения федерального или регионального значения	Иные показатели
1	2	3	4	5	6	7	8
Длина, м	Ширина, м	Площадь, м^2 или га					
Без ограничений; см. п.14 настоящего подраздела	Без ограничений; см. п.14 настоящего подраздела	См. п.1, п. 14 настоящего подраздела	См. п.3 настоящего подраздела	Максимальная высота – 28/33/33 метра; см. п.5, п.6 настоящего подраздела	Без ограничений, см. п.14 настоящего подраздела	-	См. п.2, п.4, п.7- п.13 настоящего подраздела

1) Минимальная площадь земельных участков устанавливается в соответствии с пунктами 1.4.1 - 1.4.4 раздела 1 приложения №8 к Правилам.

2) Коэффициент использования территории не устанавливается.

3) Минимальные отступы зданий, строений, сооружений от границ земельных участков:
а) стен зданий, строений, сооружений без окон и иных светопрозрачных конструкций, обеспечивающих соблюдение санитарных требований, дверных и иных проемов - 0 метров;
б) стен зданий, строений, сооружений с окнами, иными светопрозрачными конструкциями, обеспечивающими соблюдение санитарных требований:
по границам смежных земельных участков или по границам территорий, на которых земельные участки не образованы, не менее 10 метров;
в случае если земельный участок является смежным с территориями (земельными участками), расположенными в границах территориальных зон, градостроительными регламентами которых не установлены виды разрешенного использования, предусматривающие размещение объектов капитального строительства, и(или) смежным с территориями объектов культурного наследия (памятников и ансамблей), включенных в единый государственный реестр объектов культурного наследия (памятников истории и культуры) народов Российской Федерации, минимальный отступ от границ такого земельного участка не менее 3 метров;
в) стен зданий, строений и сооружений по границам земельных участков, совпадающим с улицами и проездами и(или) красными линиями указанных улиц и проездов, - 0 метров;
минимальные отступы зданий, строений, сооружений от границ земельных участков для объектов, относящихся к виду разрешенного использования «дошкольное, начальное и среднее общее образование» (код 3.5.1), устанавливается в соответствии с пунктами 1.6.1 – 1.6.6 раздела 1 приложения №8 к Правилам;
минимальные отступы зданий, строений и сооружений от границ земельных участков не

устанавливаются в отношении зданий, строений, сооружений, формирующих уличных фронт, а также при реконструкции исторических зданий.

4) Максимальные выступы за красную линию частей зданий, строений:
1,5 метра для устройства крылец и приямков;
2,5 метра для устройства эркеров с отметки не менее 4 метра от отметки поверхности земли (суммарная ширина эркеров не должна превышать 30% протяженности фасада).

5) Максимальное количество этажей надземной части зданий, строений, сооружений на земельных участках не устанавливается.

6) Максимальная высота зданий, строений, сооружений на территории земельных участков - в соответствии со схемой приложения 2 к Режимам.

Максимальная высота зданий, строений и сооружений – 28/33/33 метров:

28 метров - высота уличного фронта до карниза;

33 метра - высота уличного фронта до конька крыши (ограничивается углом наклона кровли не более 60 градусов);

33 метра – высота внутриквартальной застройки.

7) Максимальная общая площадь объектов капитального строительства нежилого назначения на земельных участках не устанавливается. Общая площадь объектов капитального строительства нежилого назначения, относящихся к условно разрешенным видам использования, устанавливается в разрешении на условно разрешенный вид использования, выдаваемом в порядке, установленном действующим законодательством.

8) Максимальный класс опасности (в соответствии с санитарно-эпидемиологическими правилами) объектов капитального строительства, размещаемых на территории земельных участков, - V.

9) Минимальная площадь озеленения:
минимальная площадь озеленения земельных участков с видами разрешенного использования «среднеэтажная жилая застройка» (код 2.5), «многоэтажная жилая застройка (высотная застройка)» (код 2.6), «гостиничное обслуживание» (код 4.7), «земельные участки (территории) общего пользования» (код 12.0) устанавливается в соответствии с пунктами 1.9.1 – 1.9.11 раздела 1 приложения №8 к Правилам;
минимальная площадь озеленения земельных участков с иными видами разрешенного использования не устанавливается. При этом обязательно сохранение существующих озелененных территорий либо проведение компенсационного озеленения.
минимальная доля озеленения земельных участков не устанавливается при реконструкции исторических зданий, а также при реконструкции иных зданий с увеличением общей площади здания не более чем на 30% и в случаях, указанных в таблице 1.1 раздела 1 Приложения №8 к Правилам.

10) Минимальное количество мест для стоянки (размещения) индивидуального автотранспорта в границах земельного участка определяется в соответствии с пунктами 1.10.1 - 1.10.7 раздела 1 приложения №8 к Правилам.
Минимальное количество мест для стоянки (размещения) индивидуального автотранспорта в границах земельного участка не устанавливается при реконструкции исторических зданий, а также при реконструкции иных зданий с увеличением общей площади здания не более чем на 30% и в случаях, указанных в таблице 2.1 раздела 1 приложения №8 к Правилам.

11) Минимальное количество мест на погрузо-разгрузочных площадках на земельных участках устанавливается в соответствии с пунктами 1.11.1 - 1.11.3 раздела 1 приложения №8 к Правилам.

12) Минимальное количество мест для хранения велосипедного транспорта на земельных участках устанавливается в соответствии с пунктами 1.13.1- 1.13.7 раздела 1 приложения №8 к Правилам.

13) Предельная категория объектов, оказывающих негативное воздействие на окружающую среду (в соответствии с Федеральным законом «Об охране окружающей среды»), размещаемых на земельных участках,- III.

14) Максимальный размер земельных участков, в том числе их площадь, и максимальный процент застройки в границах земельного участка не подлежит установлению.

В соответствии с Приложением №1 Закона Санкт-Петербурга от 24.12.2008 № 820-7 (в редакции от 07.07.2016) "О границах объединенных зон охраны объектов культурного наследия, расположенных на территории Санкт-Петербурга, режимах использования земель и требованиях к градостроительным регламентам в границах указанных зон" в границах земельного участка и непосредственной близости от него расположены ценные элементы исторической планировочной структуры Санкт-Петербурга:

- историческое межевание.

Охраняется структурное деление квартала и частей как основа объемно-пространственного решения, ценных средовых характеристик.

2.4. Требования к назначению, параметрам и размещению объекта капитального строительства на земельном участке, на который действие градостроительного регламента не распространяется или для которого градостроительный регламент не устанавливается:

Причины отнесения земельного участка к виду земельного участка, на который действие градостроительного регламента не распространяется или для которого градостроительный регламент не устанавливается	Реквизиты акта, регулирующего использование земельного участка	Требования к использованию земельного участка	Требования к параметрам объекта капитального строительства			Требования к размещению объектов капитального строительства	
			Предельное количество этажей и (или) предельная высота зданий, строений, сооружений	Максимальный процент застройки в границах земельного участка, определяемый как отношение суммарной площади земельного участка, которая может быть застроена, ко всей площади земельного участка	Иные требования к параметрам объекта капитального строительства	Минимальные отступы от границ земельного участка в целях определения мест допустимого размещения зданий, строений, сооружений, за пределами которых запрещено строительство зданий, строений, сооружений	Иные требования к размещению объектов капитального строительства
1	2	3	4	5	6	7	8
-	-	-	-	-	-	-	-

3. Информация о расположенных в границах земельного участка объектах капитального строительства и объектах культурного наследия

3.1. Объекты капитального строительства

№ 1	объект незавершенного строительства (степень готовности объекта - 20%); количество этажей, в том числе подземных этажей - данные отсутствуют; площадь - 277.4 кв.м; год постройки - данные отсутствуют; высота - данные отсутствуют; площадь застройки - данные отсутствуют.
(согласно чертежу(ам) градостроительного плана)	(назначение объекта капитального строительства, этажность, высотность, общая площадь, площадь застройки)

инвентаризационный или кадастровый номер: 78:31:0001524:1333

3.2. Объекты, включенные в единый государственный реестр объектов культурного наследия (памятников истории и культуры) народов Российской Федерации

Не имеется

4. Информация о расчетных показателях минимально допустимого уровня обеспеченности территории объектами коммунальной, транспортной, социальной инфраструктур и расчетных показателях максимально допустимого уровня территориальной доступности указанных объектов для населения в случае, если земельный участок расположен в границах территории, в отношении которой предусматривается осуществление деятельности по комплексному и устойчивому развитию территории:

Не заполняется

5. Информация об ограничениях использования земельного участка, в том числе если земельный участок полностью или частично расположен в границах зон с особыми условиями использования территорий

1. Единая зона регулирования застройки и хозяйственной деятельности в исторически сложившихся центральных районах Санкт-Петербурга ОЗРЗ-2(31) (далее – ОЗРЗ).

1.1. Земельный участок полностью расположен в границах зоны с особыми условиями использования территории.

1.2. Ограничениях использования земельного участка в границах объединенных зон охраны объектов культурного наследия, расположенных на территории Санкт-Петербурга устанавливаются в соответствии с Законом Санкт-Петербурга от 24.12.2008 №820-7 (в редакции от 07.07.2016) "О границах объединенных зон охраны объектов культурного наследия, расположенных на территории Санкт-Петербурга, режимах использования земель и требованиях к градостроительным регламентам в границах указанных зон" (далее – Закон):

Режим использования земельного участка в границах объединенных зон охраны объектов культурного наследия установлен в Приложении 2 к Закону.

Соблюдение Режимов является обязательным при осуществлении градостроительной, хозяйственной и иной деятельности. Иные требования к указанной деятельности, установленные действующим законодательством, применяются в части, не противоречащей Режимам.

В границах зон охраны действуют общие, а при наличии и специальные требования Режимов. В случае противоречия между общими и специальными требованиями Режимов приоритет имеют специальные требования.

Общие требования режима использования земель в границах единой зоны регулирования

застройки и хозяйственной деятельности:
1) На территории ОЗРЗ устанавливаются следующие запреты:
1.1) Запрещается снос (демонтаж) исторических зданий*. Настоящий запрет не распространяется на случаи разборки отдельных строительных конструкций, аварийное состояние которых установлено в соответствии с требованиями действующих документов по стандартизации (в том числе межгосударственных стандартов).
Правообладатель земельного участка, на котором располагалось историческое здание, формирующее уличный фронт, обязан осуществить его восстановление в части внешнего облика, воспринимаемого с открытых городских пространств, в случае полной или частичной утраты исторического здания, в том числе в результате разборки отдельных строительных конструкций, аварийное состояние которых было установлено в соответствии с требованиями действующих документов по стандартизации (в том числе межгосударственных стандартов).
1.2) Запрещается изменение внешнего облика исторических зданий, а также восстановленных объектов исторической застройки, за исключением случаев, предусмотренных настоящим пунктом.
В отношении исторических зданий, а также восстановленных объектов исторической застройки может выполняться:
а) увеличение высоты зданий, формирующих внутриквартальную застройку;
б) устройство мансард с повышением отметки конька не более чем на 1 м:
на зданиях, формирующих уличный фронт, при условии сохранения конфигурации лицевого ската крыши, размеров и конфигурации исторических проемов, расположенных на лицевом скате крыши, а также исторических проемов, визуально воспринимаемых с открытых городских пространств;
на зданиях, формирующих внутриквартальную застройку и воспринимаемых с открытых городских пространств, в том числе с частичным изменением конфигурации крыши при условии сохранения размеров и конфигурации исторических проемов, визуально воспринимаемых с открытых городских пространств;
в) устройство мансард на зданиях, визуально не воспринимаемых с открытых городских пространств;
г) перекрытие дворовых пространств, не превышающее существующую высотную отметку крыши лицевого корпуса, расположенного непосредственно перед соответствующим дворовым пространством (в случае если перекрытие дворовых пространств осуществляется путем устройства скатной конструкции, ее предельная высота не должна превышать существующую отметку конька крыши соответствующего лицевого корпуса более чем на 2 м);
д) локальное изменение архитектурного решения лицевых фасадов после получения положительного заключения государственного органа охраны объектов культурного наследия;
е) изменение дворовых фасадов при условии сохранения их архитектурного решения;
ж) восстановление утраченных элементов исторического архитектурного решения после получения положительного заключения государственного органа охраны объектов культурного наследия.
2) На территории ОЗРЗ устанавливаются следующие ограничения:
2.1). Строительство, реконструкция зданий, строений, сооружений могут осуществляться при условии обеспечения сохранности примыкающих объектов культурного наследия, выявленных объектов культурного наследия, исторических зданий.
2.2) Изменение планировочной структуры и модуля кварталов может осуществляться лишь частично (путем разделения кварталов, организации проездов и пешеходных проходов при сохранении ценных элементов планировочной и ландшафтно-композиционной структуры, указанных в приложении 1 к Режимам).
2.3) Строительство, реконструкция зданий, строений и сооружений, допускаемые Режимами, осуществляются после получения положительного заключения государственного органа охраны объектов культурного наследия.
2.4) Ремонт лицевых фасадов исторических зданий должен предусматривать устранение

диссонирующих элементов фасада.
2.5) Параметры временных строений, сооружений, размещаемых на открытых городских пространствах на расстоянии менее 30 метров от объектов (выявленных объектов) культурного наследия, не должны превышать следующих значений:
площадь - 40 кв. м для летних кафе и 6 кв. м для иных объектов;
высота - 3,5 м.
Ограничения, установленные настоящим пунктом, не распространяются на случаи установки временных строений, сооружений на срок проведения публичных мероприятий. В этих случаях установка временных строений, сооружений осуществляется после получения положительного заключения государственного органа охраны объектов культурного наследия.
2.6) Параметры формата рекламного (информационного) поля отдельно стоящих рекламных и информационных конструкций, размещаемых на территории открытых городских пространств на расстоянии менее 30 метров от объектов (выявленных объектов) культурного наследия, не должны превышать следующих значений:
ширина - 2,4 м;
высота - 3,6 м.
2.7) Рекламные и информационные конструкции могут размещаться на фасадах исторических зданий и восстановленных объектов исторической застройки при условии сохранения характеристик исторической среды, указанных в приложении 1 к Режимам, а также соблюдения требований, указанных в пункте 2.8) настоящего раздела.
2.8) Требования к рекламным и информационным конструкциям, размещаемым на фасадах исторических зданий и восстановленных объектов исторической застройки:
а) суммарная площадь всех рекламных и информационных конструкций на фасаде должна составлять не более 10 кв. м;
б) информационное поле настенных и отнесенных вывесок, настенных указателей информационных конструкций должно выполняться из отдельных элементов (букв, обозначений, декоративных элементов и т.д.) без использования непрозрачной основы (фоновой подложки) для крепления отдельных элементов вывески и не должно нарушать архитектурного решения соответствующего здания, строения, сооружения;
в) выступ внешнего края консольной вывески и блочного консольного указателя от стены не должен превышать 1 м; габаритный размер блочного консольного указателя по высоте - не более 1,5 м; размещение блочных консольных указателей над другими блочными консольными указателями, над консольными вывесками, а также на расстоянии менее 5 м от них не допускается;
г) вывески в витринах не должны нарушать прозрачность остекления соответствующих витрин; не допускаются окраска и покрытие декоративными пленками всей поверхности остекления витрины, замена остекления световыми коробами, установка световых коробов и планшетов, содержащих сведения информационного характера, перед остеклением витрины со стороны улицы.
2.9) Ограничения по высоте устанавливаются в соответствии со схемой приложения 2 к Режимам.

Максимальная высота зданий, строений и сооружений – 28/33/33 метров:

28 метров - высота уличного фронта до карниза;

33 метра - высота уличного фронта до конька крыши (ограничивается углом наклона кровли не более 60 градусов);

33 метра – высота внутриквартальной застройки.

(*) Историческое здание - здание, строение, сооружение, не являющееся объектом (выявленным объектом) культурного наследия, относящееся к следующим историческим периодам: в зонах охраны объектов культурного наследия, расположенных в исторически сложившихся центральных районах Санкт-Петербурга, а также в Невском районе Санкт-Петербурга, - построенное до 1917 года (здесь и далее год постройки включительно); в зонах охраны объектов культурного наследия, расположенных за пределами исторически сложившихся центральных районов Санкт-Петербурга (за исключением Невского района

Санкт-Петербурга), - построенное до 1957 года, деревянное 1-2-этажное здание, строение, сооружение - построенное до 1917 года (год постройки определяется в соответствии с учетно-технической документацией об объектах государственного технического учета и технической инвентаризации).

Специальные требования режима в ОЗРЗ:
1. Набережные реки Невы.
При осуществлении строительства, реконструкции объектов капитального строительства, благоустройства территории, иной хозяйственной деятельности запрещается изменение следующих исторических принципов формирования объемно-пространственной композиции застройки набережных:
а) преобладание горизонтальных линий в силуэте застройки,
б) чередование непрерывного фронта застройки с архитектурно-ландшафтными элементами и градостроительными ансамблями;
в) пропорциональность исторических масштабных соотношений между зданиями, строениями, сооружениями (их группами), открытыми и застроенными пространствами;
г) соподчиненность зданий, строений, сооружений различной стилистики общей объемно-пространственной композиции уличного фронта.
2. Набережные рек Малой Невки и Средней Невки.
При осуществлении строительства, реконструкции объектов капитального строительства, не являющихся историческими зданиями, благоустройства территории, иной хозяйственной деятельности запрещается изменение исторического принципа формирования линии застройки, предусматривающего размещение застройки на расстоянии не менее 30 м от береговой линии и организацию зеленой зоны с аллейными посадками.
3. Крестовский, Бычий, Петровский острова.
3.1. При осуществлении строительства, реконструкции объектов капитального строительства, благоустройства территории, иной хозяйственной деятельности запрещается изменение следующих устойчивых характеристик историко-градостроительной среды:
а) сложившаяся система озеленения, в том числе средообразующие зеленые насаждения;
б) рассредоточенная застройка с преобладанием зеленых насаждений (не менее 50% в квартале).
3.2. На участке западнее Футбольной аллеи допускается размещение отдельных сооружений (флагштоков, мачт освещения) с превышением высотных ограничений, установленных в соответствии со схемой приложения 2 к Режимам, но не более 120 м высотой.

2. Территория предварительных археологических разведок ЗА 2 (Закон Санкт-Петербурга от 24.12.2008 №820-7 (в редакции от 07.07.2016, с изменениями от 13.09.2017) "О границах объединенных зон охраны объектов культурного наследия, расположенных на территории Санкт-Петербурга, режимах использования земель и требованиях к градостроительным регламентам в границах указанных зон"):
2.1. Земельный участок частично расположен в границах зоны с особыми условиями использования территории.
2.2. Для территории предварительных археологических разведок (далее - ЗА 2) устанавливаются специальные ограничения:
Работы, связанные с углублением в грунт более 0,5 м (в том числе новое строительство, реконструкция и капитальный ремонт, прокладка и ремонт инженерных (дренажных) коммуникаций и сооружений, предполагающие выемку грунта, инженерные изыскания, благоустройство территории), производятся только при условии проведения предварительных археологических разведок, обеспечивающих выявление объектов археологического наследия на территории производства работ. Решение об отсутствии необходимости проведения предварительных археологических разведок в ЗА 2 принимается в соответствии с заключением государственного органа охраны объектов культурного наследия.

6. Информация о границах зон с особыми условиями использования территорий, если земельный участок полностью или частично расположен в границах таких зон:

Наименование зоны с особыми условиями использования территории с указанием объекта, в отношении которого установлена такая зона	Перечень координат характерных точек в системе координат, используемой для ведения Единого государственного реестра недвижимости		
	Обозначение (номер) характерной точки	X	Y
Объединенная зона охраны объектов культурного наследия	1-18	см.Приложение	см.Приложение
Территория предварительных археологических разведок ЗА 2	-	-	-

7. Информация о границах зон действия публичных сервитутов

Информация отсутствует

8. Номер и (или) наименование элемента планировочной структуры, в границах которого расположен земельный участок

-

9. Информация о технических условиях подключения (технологического присоединения) объектов капитального строительства к сетям инженерно-технического обеспечения, определенных с учетом программ комплексного развития систем коммунальной инфраструктуры поселения, городского округа

1. ГУП "Водоканал Санкт-Петербурга".
1.1 Технические условия подключения объекта капитального строительства к сетям инженерно-технического обеспечения от 24.04.2018 № 48-34-4189/18-0-1.
1.2 Вид ресурса - водоснабжение и водоотведение.
1.3 Максимальная нагрузка: для водоснабжения – 0,416 куб.м/час (10,00 куб.м/сут.), для водоотведения – 0,416 куб.м/час (10,00 куб.м/сут.).
1.4 Точка подключения на границе земельного участка.
1.5 Срок подключения объекта капитального строительства к сетям инженерно-технического обеспечения: не более 18 месяцев с даты заключения договора о подключении (технологическом присоединении) к централизованной системе холодного водоснабжения и договора о подключении (технологическом присоединении) к централизованной системе водоотведения.
1.6 Срок действия настоящих технических условий три года.

10. Реквизиты нормативных правовых актов субъекта Российской Федерации, муниципальных правовых актов, устанавливающих требования к благоустройству территории

Закон Санкт-Петербурга «О благоустройстве в Санкт-Петербурге» от 25.12.2015 №891-180.

11. Информация о красных линиях:

Обозначение (номер) характерной точки	Перечень координат характерных точек в системе координат, используемой для ведения Единого государственного реестра недвижимости	
	X	Y
-	-	-

Описание границ земельного участка.

Обозначение (номер) характерной точки	Перечень координат характерных точек в системе координат, используемой для ведения Единого государственного реестра недвижимости	
	X	Y
1	92366.88	115873.65
2	92366.21	115875.84
3	92360.38	115895.36
4	92349.85	115929.51
5	92359.06	115932.36
6	92367.63	115934.91
7	92368.20	115935.09
8	92372.58	115920.84
9	92375.04	115912.77
10	92379.04	115899.64
11	92379.85	115897.70
12	92383.55	115887.11
13	92383.93	115887.23
14	92385.75	115881.25
15	92387.07	115874.38
16	92386.21	115874.14
17	92376.06	115871.33
18	92368.25	115869.17

Пронумеровано и прошито

19 (девятнадцать) листов

Городское управление инвентаризации
и оценки недвижимости Санкт-Петербурга

ПИБ Центрального района

Инв. № документа 124/6

Паспорт объекта незавершенного строительства

Адрес: Лиговский пр.

дом № 112 корпус _____

литера Е

Описательный адрес Лиговский пр., д.112

Строительный адрес Лиговский пр., д.112

Государственный учет

Кадастровый номер **78:** 1524:0:48

Предыдущий кадастровый номер **78:**

Учет произведен Малюхеновская Н.С

«26» 11 2001 ~~20 00~~г.

М.П.

Исправленному на „2001" верить
Малюхеновская Н.С 26.11.2001

I. Основание для начала строительства/реконструкции.

Документ о представлении земельного участка или передаче объекта на Реконструкцию решение исполкома Ленгорсовета №724 от 10.12.82г.

(дата и номер документа исполнительной власти)

Разрешение на выполнение строительно-монтажных работ не предоставлено

(№ документа и его реквизиты)

Примечание -

II. Сведения о земельном участке.

Площадь по документам -1250 кв.м

Документ Временное свидетельство № 94СМК на право пользования

(дата и номер документа исполнительной власти)

земельным участком по адресу Смольнинский район Лиговский пр., д.112-114

III. Ситуационный план участка.

Адрес: Лиговский пр., дом № 112,

корпус _____, литера Е.

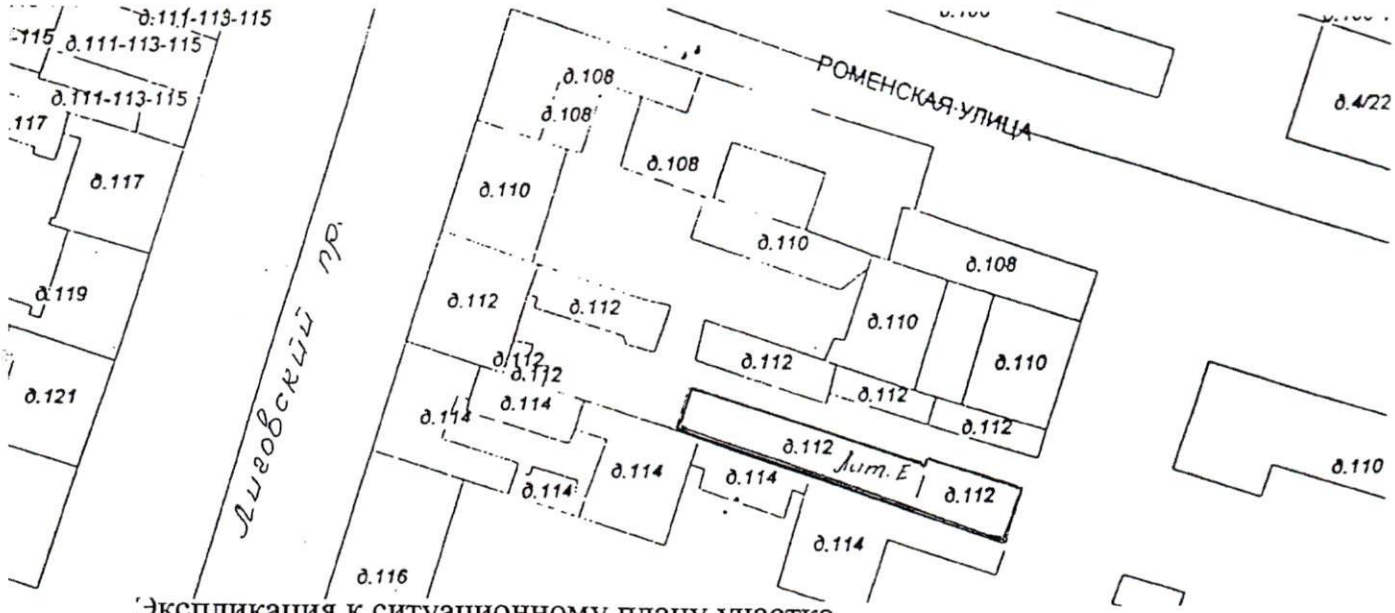

Экспликация к ситуационному плану участка

Литера по плану	Назначение объекта	Площадь застройки, кв. м
Е	нежилое	452,60
А	нежилое	489,40
I	кирпичная стена	2,80

IV. Общие сведения об объекте

Назначение офис, магазин *(по проекту)*

Серия, тип проекта реконструкция

(указать реконструкция/новое строительство)

Год начала/ год окончания строительства нет сведений *(по проекту)*

V. Техническое описание объекта

	По проекту	**Фактически**
Площадь застройки, м^2		452,6
Объем здания, м^3	2792,40	1810
Общая площадь, м^2	482,6	375,8
Число этажей	1	1
Фундамент	Буто-бетонные, бутовые	бутовый
Стены		
1. Капитальные		
• Наружные	Кирпичные	кирпичные-14%
• Внутренние	Кирпичные	кирпичные-5%
2. Перегородки	Деревянные (рубленные, брусчатые, с	кирпичные-5%
Перекрытия		
• Чердачные		
• междуэтажные	Железобетонные	железобетонные- 10%
• Подвальные		
Кровля	железо	железо-10%
Полы	керам. плитка, паркет,линолеум	бетон-10%
Проемы		
• оконные	деревян. с двойным остеклением	деревянные-5%
• дверные	деревянные, обычные	деревян., металлические-5%
Отделка		
• наружная	облицовка керамзитовыми плитками	-
• внутренняя	окраска маслян. и водоэм. краской	окраска масл. краской-5%
Санитарно–элекротехниче-ские работы		
Центральное отопление	центральное	подводка от городской сети
Ванная	нет	-
Водопровод	городская сеть	подводка от городской сети
Канализация	слив в городскую сеть	-
Горячее водоснабжение:		
• центральное	центральное	-
• от газовых колонок	-	-
• от дровяных колонок	-	-
Газоснабжение (электроплиты)	нет	-
Мусороповод	нет	-
Лифт	нет	-
Прочие работы	отмостка	-

VI. Информация о строительстве

Готовность объекта 20 % по документам акта технического состояния незавершенного строительства объекта от 09 декабря 1995 года

(наименование, дата, № документа)

Дополнительные сведения Строительство законсервировано по состоянию на 09 декабря 1995г

Технический паспорт изготовлен « 01» ноября 2001 г.
По состоянию на «___» ноябрь 1999 г.
Исполнил _____ (Лапханова О.А.)
Проверил _____ (Чернышева Л.В.)

Дата выдачи ___01 ноября 2001г.
Начальник филиала ГУИОН
ПИБ Центрального района _____ (Чаузова Г.С.)

М.П.

ФГИС ЕГРН

полное наименование органа регистрации прав

Раздел 1

Выписка из Единого государственного реестра недвижимости об объекте недвижимости

Сведения о характеристиках объекта недвижимости

На основании запроса от 26.08.2019 г., поступившего на рассмотрение 27.08.2019 г., сообщаем, что согласно записям Единого государственного реестра недвижимости:

Земельный участок			
(вид объекта недвижимости)			
Лист № ___ Раздела **1**	Всего листов раздела **1 :** ___	Всего разделов: ___	Всего листов выписки: ___
27.08.2019 № 99/2019/280566448			
Кадастровый номер:		**78:31:0001524:12**	

Номер кадастрового квартала:	78:31:0001524
Дата присвоения кадастрового номера:	05.04.2004
Ранее присвоенный государственный учетный номер:	данные отсутствуют
Адрес:	г.Санкт-Петербург, Лиговский проспект, дом 112, литера Е
Площадь:	1230 +/- 12кв. м
Кадастровая стоимость, руб.:	6804141.18
Кадастровые номера расположенных в пределах земельного участка объектов недвижимости:	78:31:0001524:1333, 78:31:0000000:3083
Кадастровые номера объектов недвижимости, из которых образован объект недвижимости:	78:1524:12
Кадастровые номера образованных объектов недвижимости:	данные отсутствуют
Сведения о включении объекта недвижимости в состав предприятия как имущественного комплекса:	

Государственный регистратор		ФГИС ЕГРН
полное наименование должности	подпись	инициалы, фамилия

М.П.

Выписка из Единого государственного реестра недвижимости об объекте недвижимости

Сведения о характеристиках объекта недвижимости

Земельный участок			
(вид объекта недвижимости)			
Лист № ___ Раздела **1**	Всего листов раздела **1**: ___	Всего разделов: ___	Всего листов выписки: ___
27.08.2019 № 99/2019/280566448			
Кадастровый номер:		**78:31:0001524:12**	

Категория земель:	Земли населённых пунктов
Виды разрешенного использования:	для размещения объектов науки
Сведения о кадастровом инженере:	данные отсутствуют
Сведения о лесах, водных объектах и об иных природных объектах, расположенных в пределах земельного участка:	данные отсутствуют
Сведения о том, что земельный участок полностью или частично расположен в границах зоны с особыми условиями использования территории или территории объекта культурного наследия	данные отсутствуют
Сведения о том, что земельный участок расположен в границах особой экономической зоны, территории опережающего социально-экономического развития, зоны территориального развития в Российской Федерации, игорной зоны:	данные отсутствуют
Сведения о том, что земельный участок расположен в границах особо охраняемой природной территории, охотничьих угодий, лесничеств, лесопарков:	данные отсутствуют
Сведения о результатах проведения государственного земельного надзора:	данные отсутствуют
Сведения о расположении земельного участка в границах территории, в отношении которой утвержден проект межевания территории:	данные отсутствуют

Государственный регистратор		ФГИС ЕГРН
полное наименование должности	подпись	инициалы, фамилия

М.П.

Выписка из Единого государственного реестра недвижимости об объекте недвижимости

Сведения о характеристиках объекта недвижимости

Земельный участок			
(вид объекта недвижимости)			
Лист № ___ Раздела **1**	Всего листов раздела **1**: ___	Всего разделов: ___	Всего листов выписки: ___
27.08.2019 № 99/2019/280566448			
Кадастровый номер:		**78:31:0001524:12**	

Условный номер земельного участка:	данные отсутствуют
Сведения о принятии акта и (или) заключении договора, предусматривающих предоставление в соответствии с земельным законодательством исполнительным органом государственной власти или органом местного самоуправления находящегося в государственной или муниципальной собственности земельного участка для строительства наемного дома социального использования или наемного дома коммерческого использования:	данные отсутствуют
Сведения о том, что земельный участок или земельные участки образованы на основании решения об изъятии земельного участка и (или) расположенного на нем объекта недвижимости для государственных или муниципальных нужд:	данные отсутствуют
Сведения о том, что земельный участок образован из земель или земельного участка, государственная собственность на которые не разграничена:	данные отсутствуют
Сведения о наличии земельного спора о местоположении границ земельных участков:	данные отсутствуют
Статус записи об объекте недвижимости:	Сведения об объекте недвижимости имеют статус "актуальные, ранее учтенные"
Особые отметки:	Сведения о видах разрешенного использовании имеют статус «Актуальные незасвидетельствованные». Право (ограничение права, обременение объекта недвижимости) зарегистрировано на данный объект недвижимости с видами разрешенного использования «Для размещения объектов жилищно-коммунального хозяйства». Сведения необходимые для заполнения раздела 3.1 отсутствуют.
Получатель выписки:	АКЦИОНЕРНОЕ ОБЩЕСТВО "ФОНД ИМУЩЕСТВА САНКТ-ПЕТЕРБУРГА" ИНН 7838332649

Государственный регистратор		ФГИС ЕГРН
полное наименование должности	подпись	инициалы, фамилия

М.П.

Земельный участок			
(вид объекта недвижимости)			
Лист № ___ Раздела **2**	Всего листов раздела **2 :** ___	Всего разделов: ___	Всего листов выписки: ___
27.08.2019 № 99/2019/280566448			
Кадастровый номер:		**78:31:0001524:12**	

1.	Правообладатель (правообладатели):		1.2.	данные о правообладателе отсутствуют
2.	Вид, номер и дата государственной регистрации права:		2.2.	не зарегистрировано
3.	Ограничение прав и обременение объекта недвижимости:			
	3.2.1.	вид:		Прочие ограничения (обременения), Объединенная охранная зона центральных районов Санкт-Петербурга, площадью 1230 кв.м.
		дата государственной регистрации:		06.07.2004
		номер государственной регистрации:		78-01-9506/2004-128.3
		срок, на который установлено ограничение прав и обременение объекта недвижимости:		с 06.07.2004
		лицо, в пользу которого установлено ограничение прав и обременение объекта недвижимости:		публичный
		основание государственной регистрации:		Кадастровый план земельного участка от 26.04.2004
4.	Договоры участия в долевом строительстве:			не зарегистрировано
5.	Заявленные в судебном порядке права требования:			данные отсутствуют
6.	Сведения о возражении в отношении зарегистрированного права:			данные отсутствуют
7.	Сведения о наличии решения об изъятии объекта недвижимости для государственных и муниципальных нужд:			данные отсутствуют
8.	Сведения о невозможности государственной регистрации без личного участия правообладателя или его законного представителя:			
9.	Правопритязания и сведения о наличии поступивших, но не рассмотренных заявлений о проведении государственной регистрации права (перехода, прекращения права), ограничения права или обременения объекта недвижимости, сделки в отношении объекта недвижимости:			данные отсутствуют
10.	Сведения об осуществлении государственной регистрации сделки, права, ограничения права без необходимого в силу закона согласия третьего лица, органа:			данные отсутствуют
11.	Сведения о невозможности государственной регистрации перехода, прекращения, ограничения права на земельный участок из земель сельскохозяйственного назначения:			

Государственный регистратор		ФГИС ЕГРН
полное наименование должности	подпись	инициалы, фамилия

М.П.

Выписка из Единого государственного реестра недвижимости об объекте недвижимости

Описание местоположения земельного участка

Земельный участок			
(вид объекта недвижимости)			
Лист № ___ Раздела **3**	Всего листов раздела **3 :** ___	Всего разделов: ___	Всего листов выписки: ___
27.08.2019 № 99/2019/280566448			
Кадастровый номер:		**78:31:0001524:12**	

План (чертеж, схема) земельного участка			
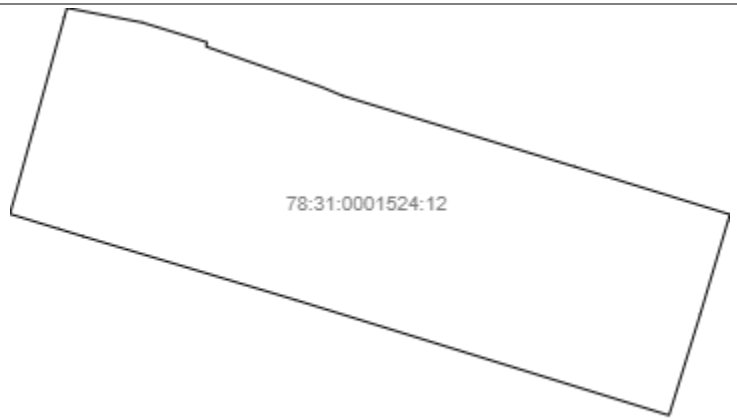			
Масштаб 1: данные отсутствуют	Условные обозначения:		

Государственный регистратор		ФГИС ЕГРН
полное наименование должности	подпись	инициалы, фамилия

М.П.

Выписка из Единого государственного реестра недвижимости об объекте недвижимости

Описание местоположения земельного участка

Земельный участок			
(вид объекта недвижимости)			
Лист № ___ Раздела **3.2**	Всего листов раздела **3.2 :** ___	Всего разделов: ___	Всего листов выписки: ___
27.08.2019 № 99/2019/280566448			
Кадастровый номер:		**78:31:0001524:12**	

Сведения о характерных точках границы земельного участка

Система координат: мск 64
Зона №

Номер точки	Координаты		Описание закрепления на местности	Средняя квадратическая погрешность определения координат характерных точек границ земельного участка, м
	X	Y		
1	2	3	4	5
1	92366.88	115873.65	данные отсутствуют	данные отсутствуют
2	92368.25	115869.17	данные отсутствуют	данные отсутствуют
3	92376.06	115871.33	данные отсутствуют	данные отсутствуют
4	92386.21	115874.14	данные отсутствуют	данные отсутствуют
5	92387.07	115874.38	данные отсутствуют	данные отсутствуют
6	92385.75	115881.25	данные отсутствуют	данные отсутствуют
7	92383.93	115887.23	данные отсутствуют	данные отсутствуют
8	92383.55	115887.11	данные отсутствуют	данные отсутствуют
9	92379.85	115897.7	данные отсутствуют	данные отсутствуют
10	92379.04	115899.64	данные отсутствуют	данные отсутствуют
11	92375.04	115912.77	данные отсутствуют	данные отсутствуют
12	92372.58	115920.84	данные отсутствуют	данные отсутствуют
13	92368.2	115935.09	данные отсутствуют	данные отсутствуют
14	92367.63	115934.91	данные отсутствуют	данные отсутствуют
15	92359.06	115932.36	данные отсутствуют	данные отсутствуют

Государственный регистратор		ФГИС ЕГРН
полное наименование должности	подпись	инициалы, фамилия

М.П.

Выписка из Единого государственного реестра недвижимости об объекте недвижимости

Описание местоположения земельного участка

Земельный участок			
(вид объекта недвижимости)			
Лист № ___ Раздела **3.2**	Всего листов раздела **3.2 :** ___	Всего разделов: ___	Всего листов выписки: ___
27.08.2019 № 99/2019/280566448			
Кадастровый номер:		**78:31:0001524:12**	

Сведения о характерных точках границы земельного участка				
Система координат: мск 64 Зона №				
Номер точки	Координаты		Описание закрепления на местности	Средняя квадратическая погрешность определения координат характерных точек границ земельного участка, м
	X	Y		
1	2	3	4	5
16	92349.85	115929.51	данные отсутствуют	данные отсутствуют
17	92360.38	115895.36	данные отсутствуют	данные отсутствуют
18	92366.21	115875.84	данные отсутствуют	данные отсутствуют

Государственный регистратор		ФГИС ЕГРН
полное наименование должности	подпись	инициалы, фамилия

М.П.

Выписка из Единого государственного реестра недвижимости об объекте недвижимости

Сведения о частях земельного участка

Земельный участок			
(вид объекта недвижимости)			
Лист № ___ Раздела **4**	Всего листов раздела **4 :** ___	Всего разделов: ___	Всего листов выписки: ___
27.08.2019 № 99/2019/280566448			
Кадастровый номер:		**78:31:0001524:12**	

План (чертеж, схема) части земельного участка		Учетный номер части: **78:31:0001524:12/4**	
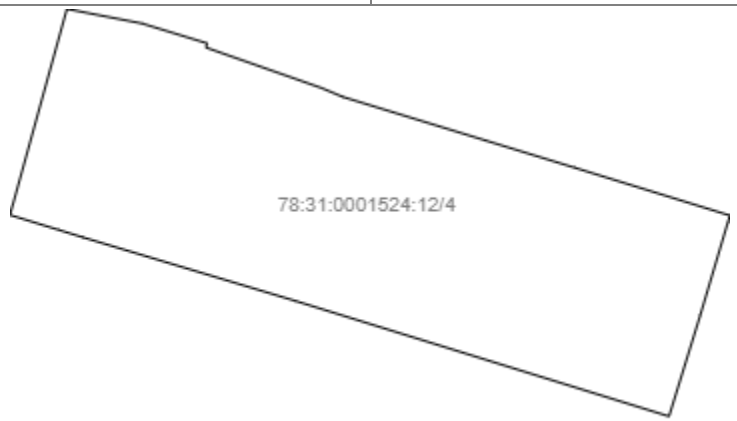			
Масштаб 1: данные отсутствуют	Условные обозначения:		

Государственный регистратор		ФГИС ЕГРН
полное наименование должности	подпись	инициалы, фамилия

М.П.

Выписка из Единого государственного реестра недвижимости об объекте недвижимости

Сведения о частях земельного участка

Земельный участок			
(вид объекта недвижимости)			
Лист № ___ Раздела **4.1**	Всего листов раздела **4.1 :** ___	Всего разделов: ___	Всего листов выписки: ___
27.08.2019 № 99/2019/280566448			
Кадастровый номер:		**78:31:0001524:12**	

Учетный номер части	Площадь ($м^2$)	Содержание ограничения в использовании или ограничения права на объект недвижимости или обременения объекта недвижимости
1	2	3
4	1230	Ограничения прав на земельный участок, предусмотренные статьями 56, 56.1 Земельного кодекса Российской Федерации

Государственный регистратор		ФГИС ЕГРН
полное наименование должности	подпись	инициалы, фамилия

М.П.

Выписка из Единого государственного реестра недвижимости об объекте недвижимости

Сведения о частях земельного участка

Земельный участок			
(вид объекта недвижимости)			
Лист № ___ Раздела **4.2**	Всего листов раздела **4.2 :** ___	Всего разделов: ___	Всего листов выписки: ___
27.08.2019 № 99/2019/280566448			
Кадастровый номер:		**78:31:0001524:12**	

Сведения о характерных точках границы части (частей) земельного участка

Учетный номер части: 4

Система координат: мск 64
Зона №

Номер точки	Координаты, м		Описание закрепления на местности	Средняя квадратическая погрешность определения координат характерных точек границы части земельного участка, м
	X	Y		
1	2	3	4	5
1	92366.88	115873.65	данные отсутствуют	данные отсутствуют
2	92368.25	115869.17	данные отсутствуют	данные отсутствуют
5	92387.07	115874.38	данные отсутствуют	данные отсутствуют
6	92385.75	115881.25	данные отсутствуют	данные отсутствуют
7	92383.93	115887.23	данные отсутствуют	данные отсутствуют
8	92383.55	115887.11	данные отсутствуют	данные отсутствуют
9	92379.85	115897.7	данные отсутствуют	данные отсутствуют
10	92379.04	115899.64	данные отсутствуют	данные отсутствуют
11	92375.04	115912.77	данные отсутствуют	данные отсутствуют
12	92372.58	115920.84	данные отсутствуют	данные отсутствуют
13	92368.2	115935.09	данные отсутствуют	данные отсутствуют
14	92367.63	115934.91	данные отсутствуют	данные отсутствуют
15	92359.06	115932.36	данные отсутствуют	данные отсутствуют
16	92349.85	115929.51	данные отсутствуют	данные отсутствуют
17	92360.38	115895.36	данные отсутствуют	данные отсутствуют
18	92366.21	115875.84	данные отсутствуют	данные отсутствуют

Государственный регистратор		ФГИС ЕГРН
полное наименование должности	подпись	инициалы, фамилия

М.П.

ФГИС ЕГРН

полное наименование органа регистрации прав

Раздел 1

Выписка из Единого государственного реестра недвижимости об объекте недвижимости

Сведения о характеристиках объекта недвижимости

На основании запроса от 10.10.2019 г., поступившего на рассмотрение 11.10.2019 г., сообщаем, что согласно записям Единого государственного реестра недвижимости:

Объект незавершенного строительства			
вид объекта недвижимости			
Лист № ___ Раздела **1**	Всего листов раздела **1**: ___	Всего разделов: ___	Всего листов выписки: ___
11.10.2019 № 99/2019/289028683			
Кадастровый номер:		**78:31:0001524:1333**	

Номер кадастрового квартала:	78:31:0001524		
Дата присвоения кадастрового номера:	14.09.2012		
Ранее присвоенный государственный учетный номер:	Кадастровый номер: 78:31:1524:12:48		
Адрес:	г.Санкт-Петербург, Лиговский проспект, дом 112, литера Е		
Степень готовности объекта незавершенного строительства, %:	20		
Основная характеристика объекта незавершенного строительства и ее проектируемое значение:	площадь застройки	277.4	кв.м
	тип	значение	единица измерения
Проектируемое назначение:	нежилое		
Наименование:	данные отсутствуют		
Кадастровая стоимость, руб.:	2703837.22		

Государственный регистратор		ФГИС ЕГРН
полное наименование должности	подпись	инициалы, фамилия

М.П.

Выписка из Единого государственного реестра недвижимости об объекте недвижимости

Сведения о характеристиках объекта недвижимости

На основании запроса от 10.10.2019 г., поступившего на рассмотрение 11.10.2019 г., сообщаем, что согласно записям Единого государственного реестра недвижимости:

Объект незавершенного строительства			
вид объекта недвижимости			
Лист № ___ Раздела **1**	Всего листов раздела **1 :** ___	Всего разделов: ___	Всего листов выписки: ___
11.10.2019 № 99/2019/289028683			
Кадастровый номер:		**78:31:0001524:1333**	

Кадастровые номера иных объектов недвижимости, в пределах которых расположен объект недвижимости:	78:31:0001524:12
Кадастровые номера объектов недвижимости, из которых образован объект недвижимости:	данные отсутствуют
Кадастровые номера образованных объектов недвижимости:	данные отсутствуют
Сведения о включении объекта недвижимости в состав предприятия как имущественного комплекса:	
Кадастровый номер земельного участка, если входящие в состав единого недвижимого комплекса объекты недвижимости расположены на одном земельном участке	данные отсутствуют
Сведения о кадастровом инженере:	данные отсутствуют
Статус записи об объекте недвижимости:	Сведения об объекте недвижимости имеют статус "актуальные, ранее учтенные"
Особые отметки:	Сведения о наименовании, площади имеют статус «Актуальные незасвидетельствованные». Право (ограничение права, обременение объекта недвижимости) зарегистрировано на данный объект недвижимости с наименованием «объект незавершенного строительства», площадью 375.8 кв.м. Сведения необходимые для заполнения раздела 5 отсутствуют. Сведения необходимые для заполнения раздела 5.1 отсутствуют. Сведения необходимые для заполнения раздела 6 отсутствуют. Сведения необходимые для заполнения раздела 6.1 отсутствуют. Сведения необходимые для заполнения раздела 7 отсутствуют. Сведения необходимые для заполнения раздела 8 отсутствуют.
Получатель выписки:	АКЦИОНЕРНОЕ ОБЩЕСТВО "ФОНД ИМУЩЕСТВА САНКТ-ПЕТЕРБУРГА" ИНН 7838332649

Государственный регистратор		ФГИС ЕГРН
полное наименование должности	подпись	инициалы, фамилия

М.П.

ПЕТЕРБУРГТЕПЛОЭНЕРГО

Общество с ограниченной ответственностью «Петербургтеплоэнерго»
(ООО «Петербургтеплоэнерго»)

ул. Галерная, д. 20-22, лит. А пом. 178Н офис 401,
Санкт-Петербург, Российская Федерация, 190098
тел./факс +7 (812) 334-50-60
e-mail: office@ptenergo.ru, www.ptenergo.ru
ОКПО 72472319, ОГРН 1047833020058, ИНН 7838024362, КПП 783801001

03.09.2019 № 9628

на № 23/19 от 15.08.2019

Генеральному директору
ООО «Инженерный корпус»

О.А. Рубенкову

Технические условия
подключения (технологического присоединения)
к системе теплоснабжения ООО «Петербургтеплоэнерго»

Объект(-ы) капитального строительства, намеченный(-ые) к строительству или реконструкции по адресу: Санкт-Петербург, Лиговский пр., д. 112, лит. Е.

1. Объект капитального строительства с максимальной тепловой нагрузкой 0,0562 Гкал/час может быть подключен к котельной ООО «Петербургтеплоэнерго» по адресу: Санкт-Петербург, ул. Черняховского, д. 14, лит. А со следующей разбивкой по видам теплопотребления:

- отопительно-вентиляционная нагрузка (Гкал/час) – 0,0376;
- ГВС макс./ср. (Гкал/час) – 0,0186/0,00288.

1.1. Предполагаемая точка подключения: в ТК 1.

2. Срок подключения объекта капитального строительства (технологического присоединения) к системе теплоснабжения ООО «Петербургтеплоэнерго» составляет от 18 до 36 месяцев, окончательный срок определяется на стадии заключения Договора на подключение.

3.Срок действия данных технических условий - до 30.09.2022.

4. Плата за подключение (технологического присоединения) к системе теплоснабжения ООО «Петербургтеплоэнерго» будет определена на момент поступления заявки (заключения договора о подключении) в соответствии с действующим законодательством РФ.

Плата за подключение объектов с суммарной тепловой нагрузкой до 0,1 Гкал/час в соответствии с распоряжением Комитета по тарифам Санкт-Петербурга от 19.12.2018 № 251-р составляет 550 руб. с учетом налога на добавленную стоимость.

Плата за подключение (технологического присоединения) объекта к системе теплоснабжения ООО «Петербургтеплоэнерго» на 2019 год составляет 550,00 руб. с НДС.

5. По состоянию на дату выдачи настоящих Технических условий подключение (технологическое присоединение) объекта капитального строительства к системе теплоснабжения ООО «Петербургтеплоэнерго» возможно обеспечить путем выполнения соответствующих мероприятий по подготовке тепловых сетей к подключению Объекта и подаче тепловой энергии (мероприятия по фактическому подключению объекта заявителя).

6. Договор о подключении и Условия подключения, являющиеся его неотъемлемой частью, будут подготовлены при поступлении от правообладателя подключаемого объекта капитального строительства заявки на подключение к системе теплоснабжения. К заявлению должны быть приложены документы в соответствии с п. 25, п.26 «Правил подключения (технологического присоединения) к системам теплоснабжения, включая правила недискриминационного доступа к услугам по подключению (технологическому присоединению) к системам теплоснабжения», утвержденных Постановлением Правительства РФ от 05.07.2018 г. № 787, а также представлены обоснования тепловой нагрузки расчетами, выполненными в соответствии с требованиями нормативно-технической документации (СП, СНиП и пр.), с учётом энергосберегающих мероприятий.

Одновременно сообщаю, что в соответствии с п. 13 «Правил подключения (технологического присоединения) к системам теплоснабжения, включая правила недискриминационного доступа к услугам по подключению (технологическому присоединению) к системам теплоснабжения», утвержденных Постановлением Правительства РФ от 05.07.2018 г. № 787 обязательства ООО «Петербургтеплоэнерго» по обеспечению подключения (технологического присоединения) объекта капитального строительства к сетям инженерно-технического обеспечения (к системе теплоснабжения) прекращаются в случае, если в течение одного года с даты получения данных технических условий Заявитель не подаст заявку о заключении договора о подключении.

Начальник Управления
технологических присоединений **П.К. Гавриленко**

Бутырин Д.Н.
(812) 334-50-60 доб. 5051